3. BISAGRASHINGES.

3.1. Pernios Hinges.
3.2. Bisagras Hinges.
3.3. Bisagra doble Double hinges.
3.4. Bisagras mariposa Butterfly hinges.
3.5. Bisagras con escuadra Hinges with brackets.
3.6. Bisagra de arcon Hinges with latch.
3.7. Bisagra especial Special hinges.

Disponemos de piezas en todos los acabados:
Our products are available in all finishes:

Negro / Patinado / Óxido / Sin pintar.
Black / Patinated / Rust / Unpainted.

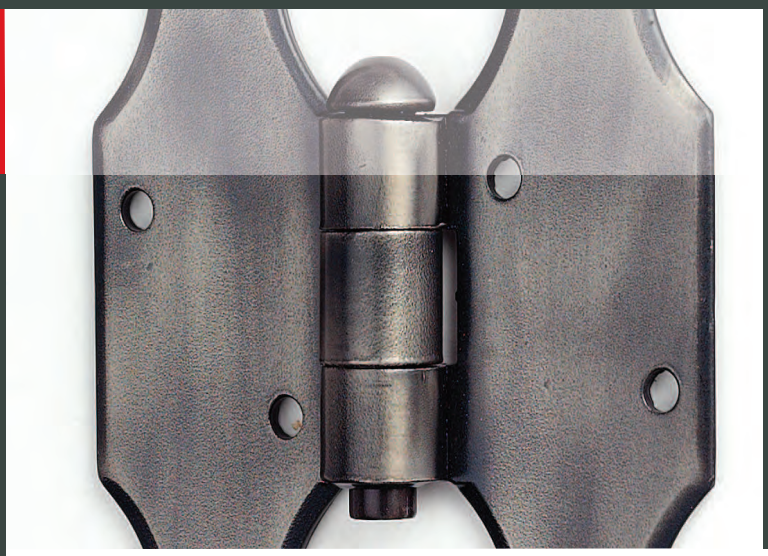

3. BISAGRA HINGES

3.1. Pernios Hinges

600
Pernio izdo./dcho. 600
De 130*51

600
600 Left/right hinge
130*51

601
Pernio izdo./dcho. 601
De 150*56

601
601 Left/right hinge
150*56

602
Pernio izdo./dcho. 602
De 197*63

602
602 Left/right hinge
197*63

603
Pernio izdo./dcho. 603
De 150*55

603
603 Left/right hinge
150*55

604
Pernio izdo./dcho. 604
De 130*50

604
604 Left/right hinge
130*50

605
Pernio izdo./dcho . C/ Redondo 605
De 130*55

605
605 Round cornered left/right hinge
130*55

606
Pernio izdo./dcho. C/ Redondo 606
De 145*57

606
606 Round cornered left/right hinge
145*57

728
Bisagra 728
Pernio bisagra 250, 300, 350, 400, 500 placa 180*45 (Grueso 4 mm.)

728
728 Hinge
Hinge 250, 300, 350, 400, 500 plate 180*45 (Thickness 4 mm.)

706
Bisagra 706
Pernio bisagra 250, 300, 350, 400, 500 placa 125*45 (Grueso 4 mm.)

706
706 Hinge
Hinge 250, 300, 350, 400, 500 plate 125*45 (Thickness 4 mm.)

724
Bisagra 724
Pernio bisagra 250, 300, 350, 400, 500 placa 175*45 (Grueso 4 mm.)

724
724 Hinge
Hinge 250, 300, 350, 400, 500 plate 175*45 (Thickness 4 mm.)

725
Bisagra 725
Pernio bisagra 250, 300, 350, 400, 500*45 (Grueso 4 mm.)

725
725 Hinge
Hinge 250, 300, 350, 400, 500*45 (Thickness 4 mm.)

3. BISAGRA HINGES

726
Bisagra 726
Pernio bisagra 200, 250, 300, 350 placa 120*30 (Grueso 4 mm.)

726
726 Hinge
Hinge 200, 250, 300, 350 plate 120*30 (Thickness 4 mm.)

727
Bisagra 727
Pernio bisagra 200, 250, 300, 350 placa 85*30 (Grueso 4 mm.)

727
727 Hinge
Hinge 200, 250, 300, 350 plate 85*30 (Thickness 4 mm.)

707
Bisagra 707
De 525*70 cola 240*90

707
707 Hinge
525*70 Tail 240*90

708
Bisagra 708
De 525*70 cola 240*90

708
708 Hinge
525*70 Tail 240*90

3. BISAGRA/HINGES

709
Bisagra 709
De 535*70 C/Espiga para cemento

709
709 Hinge
535*70 Stem edge for cement

710
Bisagra 710
De 535*70 C/Espiga para cemento

710
710 Hinge
535*70 Stem edge for cement

711
Bisagra 711
De 355*70 cola 240*90

711
711 Hinge
355*70 Tail 240*90

3. BISAGRA HINGES

700/6
Bisagra 700 con llanta 6 mm.
De 70 cola de 190*90
De 500, 600, 700*70

700/6
700 Hinge with 6 mm. rim
70 Tail 190*90
500, 600, 700*70

700/8
Bisagra 700 con llanta 8 mm.
De 70 cola de 190*90
De 500, 600, 700*70

700/8
700 Hinge with 8 mm. rim
500, 600, 700*70

700. Esp/6
Bisagra 700 espiga con llanta 6
Llanta de 120*16 eje Ø 32

700. Stem/6
700 Stem hinge with 6 mm. rim
120*16 Rim diam. 32 shaft

700. Esp/8
Bisagra 700 espiga con llanta 8
Llanta de 120*16 eje Ø 32

700. Stem/8
700 Stem hinge with 8 mm. rim
120*16 Rim diam. 32 shaft

715
Bisagra 715
Placa 250*40 cola 40*40

715
715 Hinge
Plate 250*40 Tail 40*40

716
Bisagra 716 de 250x40 cola 25x120 C/Solapa a medida
Placa 250*40 cola 120*30

716
250x40 716 Hinge, 25x120 tail, custom overlap
Plate 250*40 Tail 120*30

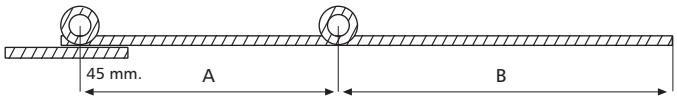

717
Bisagra doble 717
Largo 150, 200, 250, etc grueso 4 mm.
A.-Medida entre centros
B.-Largo de la punta de la bisagra

717
717 Double hinge
Length 150, 200, 250, etc. thickness 4 mm.
A.- Measured between centres
B.- Length of tip of hinge

718
Bisagra doble 718
Largo 150, 200, 250, etc grueso 4 mm.
A.-Medida entre centros
B.-Largo de la punta de la bisagra

718
718 Double hinge
Length 150, 200, 250, etc. thickness 4 mm.
A.- Measured between centres
B.- Length of tip of hinge

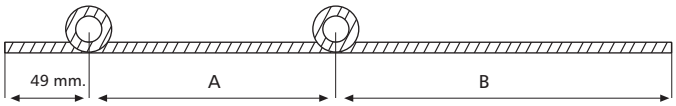

719
Bisagra doble 719
Largo 150, 200, 250, etc grueso 4 mm.
A.-Medida entre centros
B.-Largo de la punta de la bisagra

719
719 Double hinge
Length 150, 200, 250, etc. thickness 4 mm.
A.- Measured between centres.
B.- Length of tip of hinge

730
Bisagra mariposa 730
De 170*240

730
730 Butterfly hinge
170*240

731
Bisagra mariposa 731
De 100*240

731
731 Butterfly hinge
100*240

733
Bisagra mariposa 733 de 50x120 C/solapa a medida
De 50*120

733
50x120 733 Butterfly hinge with custom overlap
50*120

734
Bisagra mariposa 734
De 170*240

734
734 Butterfly hinge
170*240

735/180
Bisagra mariposa 735 180 mm.
De 180*100 mm.

735/180
180 mm. 735 Butterfly hinge
180*100 mm.

735/150
Bisagra mariposa 735 150 mm.
De 150*85 mm.

735/150
150 mm. 735 Butterfly hinge
150*85 mm.

736/80
Bisagra mariposa 736 80 mm.
De 80*80*45 mm.

736/80
80 mm. 736 Butterfly hinge
80*80*45 mm.

736/150
Bisagra mariposa 736 150 mm.
De 150*150*45 mm.

736/150
150 mm. 736 Butterfly hinge
150*150*45 mm.

737
Bisagra mariposa 737
De 180*50 mm.

737
737 Butterfly hinge
180*50 mm.

738
Bisagra mariposa 738 (Izda./dcha.)
De 45*180*180 mm.

738
738 Butterfly hinge
45*180*180 mm. (Left/right)

739
Bisagra mariposa 739 izda./dcha.
De 45*180*180 mm.

739
739 Butterfly hinge left/right
45*180*180 mm.

740
Bisagra mariposa 740 izda./dcha.
De 45*180*180 mm.

740
740 Butterfly hinge left/right
45*180*180 mm.

700. Mar/6
Bisagra mariposa 700 con llanta de 6
De 190*100

700. Mar/6
700 Butterfly hinge with 6 mm. rim
190*100

700. Mar/8
Bisagra mariposa 700 con llanta de 8
De 190*100

700. Mar/8
700 Butterfly hinge with 8 mm. rim
190*100

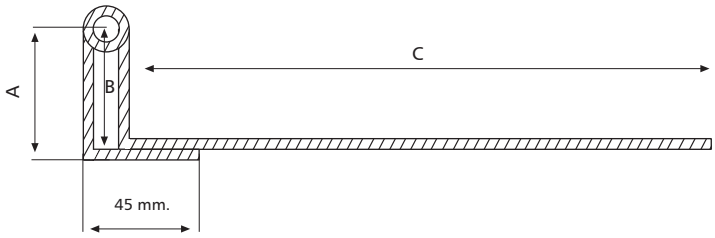

721
Bisagra con escuadra 721
De 300 mm. (Grueso 4 mm.)
A.- Cola bisagra, medida desde el centro del eje a la base más 4 mm.
B.- Punta bisagra, medida desde el centro del eje a la base
C.- Largo de la bisagra

721
721 Hinge with bracket
300 mm. (Thickness 4 mm.)
A.- Hinge tail, measured from the centre of the shaft to the base + 4mm.
B.- Hinge tip, measured from the centre of the shaft to the base
C.- Length of hinge

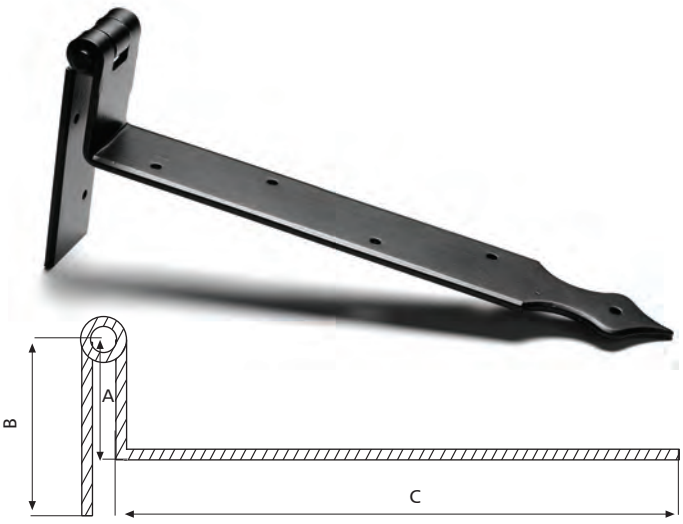

722
Bisagra con escuadra 722
De 300 mm. (Grueso 4 mm.)
A.- Altura desde el eje a la base de la bisagra
B.- Altura desde el eje a la base de la bisagra más la altura de la madera
C.- Largo de la bisagra

722
722 Hinge with bracket
300 mm. (Thickness 4 mm.)
A.- Height from shaft to base of hinge
B.- Height from shaft to base of hinge + height of wood
C.- Lengh of hinge

3. BISAGRA SHINGES

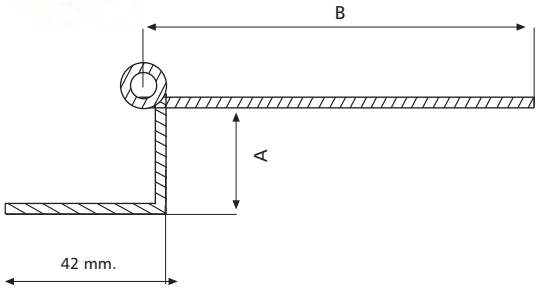

723
Bisagra con escuadra 723
De 300 mm. (grueso 4 mm.)
A.- Escuadra a medida
B.- Largo de la bisagra, 200, 250, 300, 350, 400,etc.

723
723 Hinge with bracket
300 mm. (thickness 4 mm.)
A.- Bracket to order
B.- Length of hinge, 200, 250, 300, 350, 400, etc.

716/Solapa
Bisagra con escuadra 716
Placa 250*40 cola 120*25

716/Overlap
716 Hinge with bracket
Plate 250*40 Tail 120*25

733/Solapa
Bisagra con escuadra 733
Según medidas

733/Overlap
733 Hinge with bracket
According to measurements

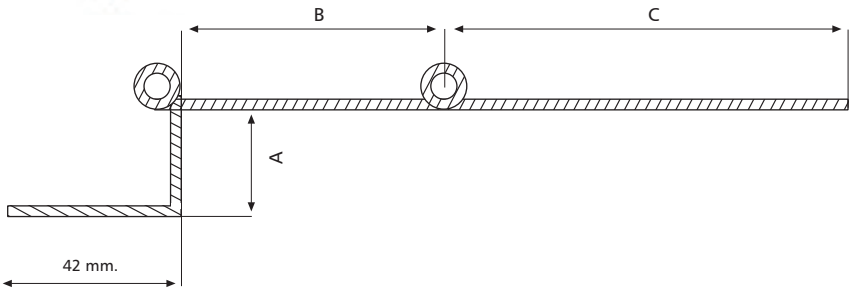

720
Bisagra con escuadra 720
De 150,200,etc grueso 4 mm. altura 25 mm.
A.- Escuadra a medida
B.- Medida desde el fin del primer eje hasta el centro del segundo eje.
C.- Largo de la punta de la bisagra 150, 200, etc

720
720 Hinge with bracket
150, 200, etc., thickness 4 mm., height 23 mm.
A.- Bracket to order
B.- Measurement from end of first shaft to centre of second shaft
C.- Length of hinge tip 150, 200, etc.

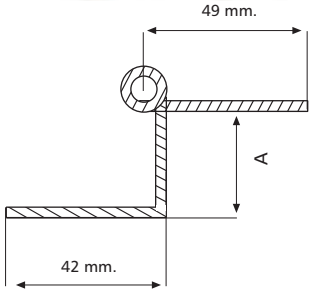

734/Solapa
Bisagra con escuadra 734
Según medidas
A.- Escuadra a medida

734/Overlap
734 Hinge with bracket
According to measurements
A.- Bracket to order

3. BISAGRA HINGES

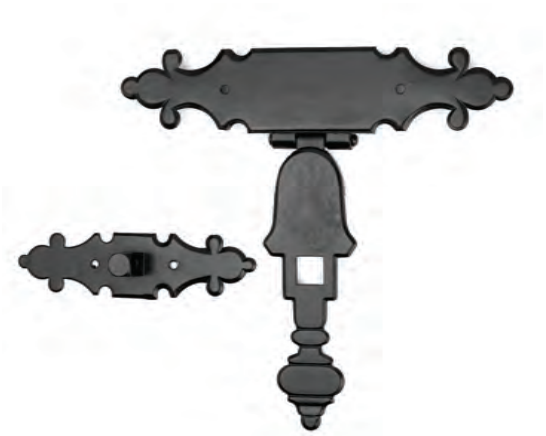

741
Bisagra de arcon 741
Placa 200*45 soporte 140*45 cierre 130*34

741
741 Hinge with latch
Plate 200*45 support 140*45 lock 130*34

742
Bisagra de arcon 742
Placa 240*43 soporte 140*43 cierre 42*42

742
742 Hinge with latch
Plate 240*43 support 140*43 lock 42*42

743
Bisagra de arcon 743
Placa 60*42 soporte 140*42 cierre 42*42

743
743 Hinge with latch
Plate 60*42 support 140*42 lock 42*42

744
Bisagra de arcon 744
Placa 140*170 soporte 130*30

744
744 Hinge with latch
Plate 140*170 support 130*30

Bisagra especial
Bisagra especial
Llanta de 15*15

Special hinge
Special hinge
15*15 Rim